Mécanisme de chasse simple débit
Réf. 4000

REGIPLAST

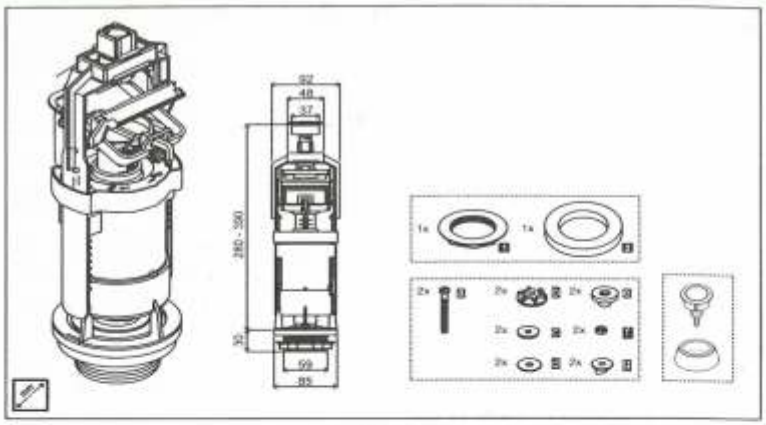

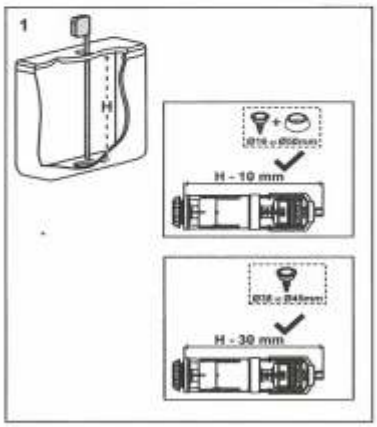

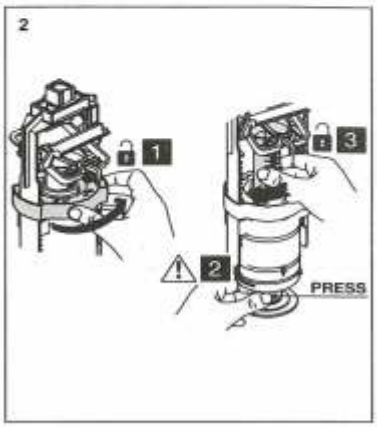

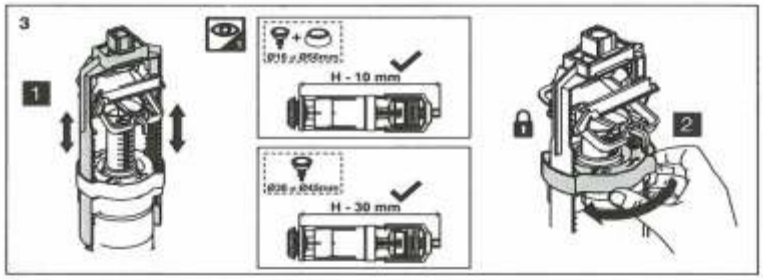

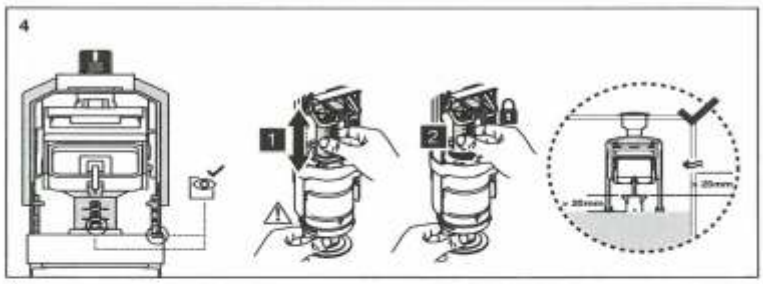

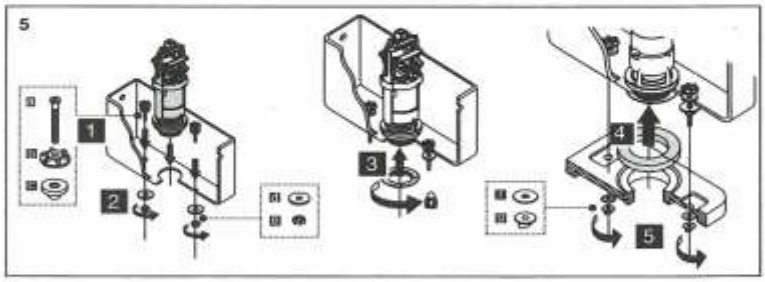

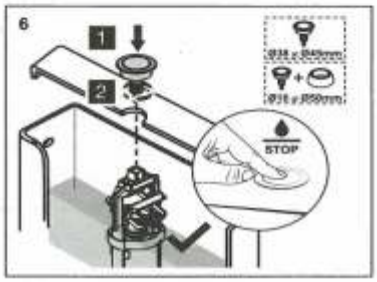

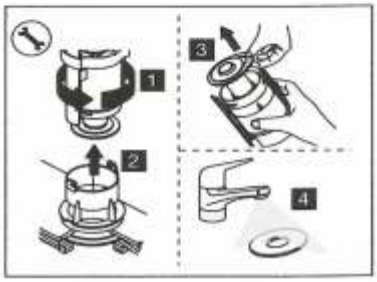

www.regiplast.fr
regiplast@regiplast.fr