PT INSTRUÇÕES DE MONTAGEM
GB ASSEMBLY INSTRUCTIONS
ES INSTRUCCIONES DE MONTAJE
FR NOTICE DE MONTAGE
IT ISTRUZIONE DI MONTAGGIO
DE EINBAU INSTRUKTIONEN

1

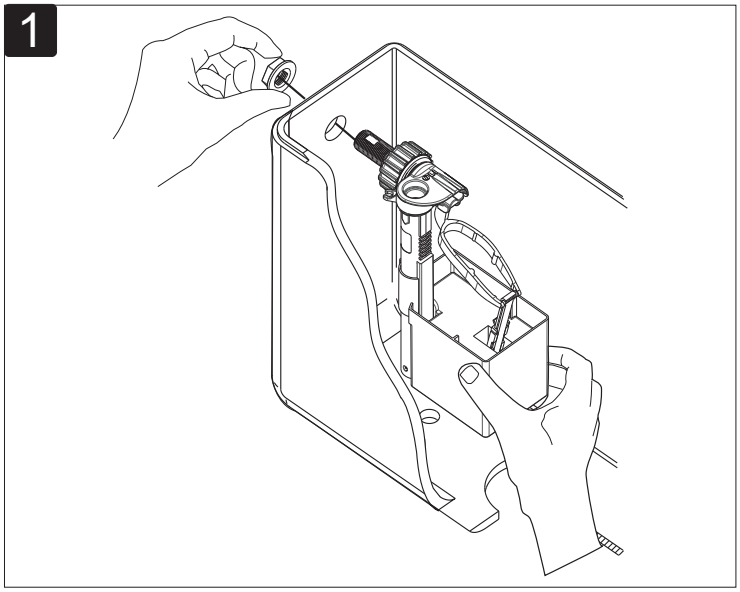

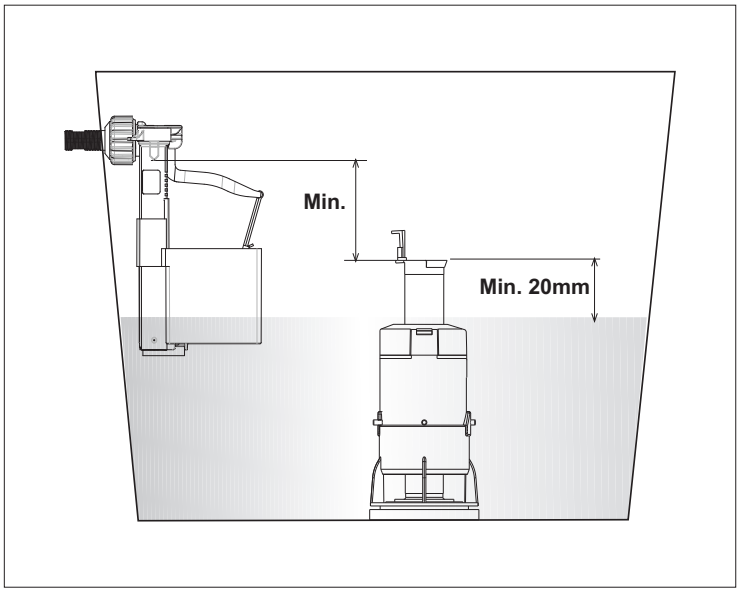

2

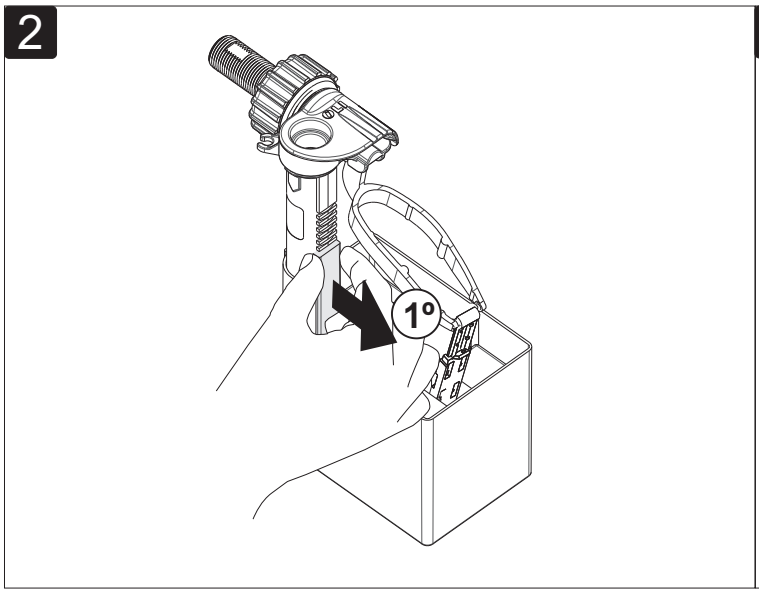

3

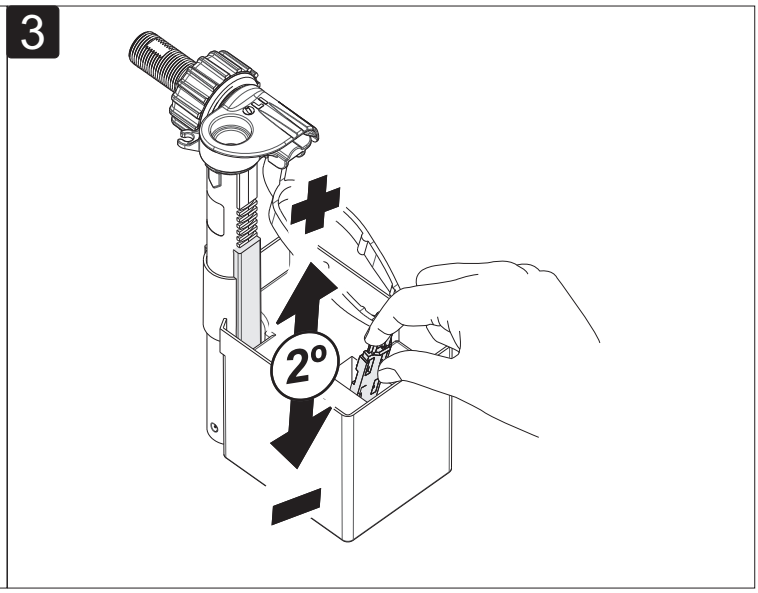

PT MANUTENÇÃO DA TORNEIRA
GB FILL VALVE MAINTENENCE
ES MANUTENCIÓN DEL GRIFO FLOTADOR
FR MANUTENTION DU ROBINET FLOTTEUR
IT MANUTENZIONE DEL RUBINETTO
DE UNTERHALTUNG VOM FÜLLVENTIL

1

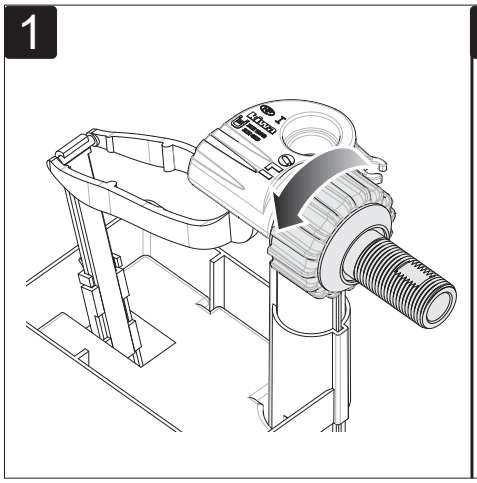

2

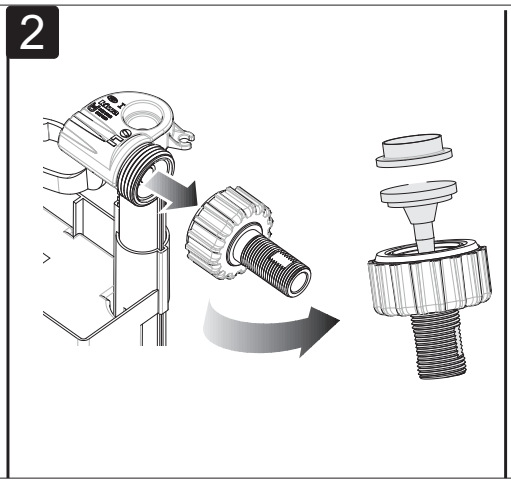

3

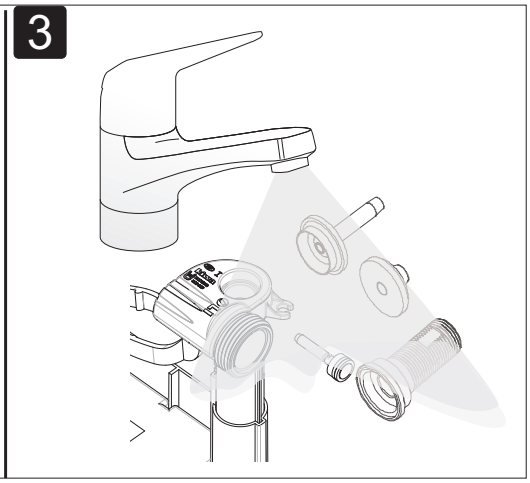

AC10000013439.0